VÁLVULAS DE COMPUERTA / GATE VALVES

VÁLVULA DE COMPUERTA CIERRE ELÁSTICO PN16 EXTREMOS LISOS
RESILIENT SEAT GATE VALVE PN16 PLAIN ENDS

TECFLOW

TF-RSGV-PLE

UTILIZACIÓN / ***APPLICATION*** **:**
Abastecimiento, bombeo y acometidas de agua potable, aguas residuales. regadío.
Potable water distribution and pumping, sewage, irrigation.

CARACTERÍSTICAS GENERALES/*GENERAL CHARACTERISTICS* :
Rango desde DN50 (2") hasta DN300 (12") / *Range from DN50 (2") up to DN300 (12")* .
Paso total / *Full bore* .
Cierre bidireccional 100% estanco / 100% *Tightness in both ways.*
Mínima pérdida de carga / *Minimum head loss.*
Desmontable en carga / *Repackable under pipeline pressure.*
Bajo par de maniobra / *Low torque values.*
Pintura epoxi 250 micras / *Epoxy paint 250 microns:* RAL 5015.
WRAS epoxy y EPDM bajo consulta / *Epoxy paint and EPDM WRAS approval under request* .
Cuadrante 2"x 2" / *Top Cap 2"x2"* .

NORMATIVAS / ***STANDARDS*** **:**
Diseño / *Design* : AWWA C515.
Distancia entre caras / *Face to Face* : EN 558-1.
Pruebas de presión / *Pressure Test:* AWWA C515.
Cuerpo / *Body* : 500 PSI. Asiento / *Seat* : 250 PSI.

CONDICIONES DE SERVICIO (EPDM) / ***WORKING CONDITIONS (EPDM):***
Máxima presión de trabajo / *Maximum Working Pressure* : 250 PSI.
Temperatura máxima de trabajo / *Maximum Working Temperature* : - 5 °C / + 80 °C.

MATERIALES / ***CONSTRUCTION*** **:**

No.	Pieza *Part*	Material *Material*
1	Cuerpo *Body*	F.Dúctil GGG50 *D.Iron GGG50*
2	Compuerta *Wedge*	F.Dúctil GGG50 +EPDM *D.Iron GGG50 + EPDM*
3	Junta Tapal *Bonnet Gasket*	NBR
4	Eje *Stem*	A.Inox AISI420 *S.Steel 420*
5	Tapa *Bonnet*	F.Dúctil GGG50 *D.Iron GGG50*
6	Arandela arrastre *Thrust Washer*	Latón CuZn39Pb1 *Brass CuZn39Pb1*
7	Aro Apoyo *Holding Ring*	Latón CuZn39Pb1 *Brass CuZn39Pb1*
8	Tuerca *Nut*	Latón CuZn39Pb1 *Brass CuZn39Pb1*
9	Cuadradillo *Top Cap*	F.Dúctil GGG50 *D.Iron GGG50*
10	Tornillo cuadradillo *Cap bolt*	A.Inox AISI304 *S.Steel 304*
11	Guardapolvo *Dust Cover*	NBR
12	Junta *O-Ring*	NBR
13	Junta *O-Ring*	NBR
14	Junta *O-Ring*	NBR
15	Junta *O-Ring*	NBR
16	Tuerca Eje *Stem Nut*	Latón CuZn39Pb1 *Brass CuZn39Pb1*

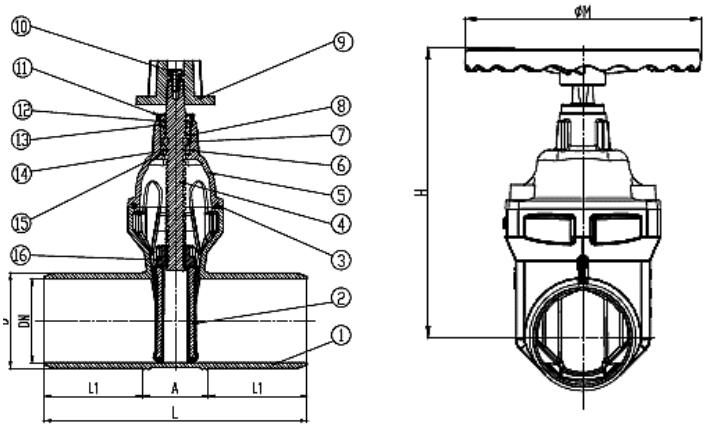

DIMENSIONES / ***DIMENSIONS*** **:**

DN		L	L1	D	A	H	Peso Weight
50	2"	310	115	Ø63	70	225	5,50
80	3"	320	120	Ø90	80	280	9,30
100	4"	380	140	Ø110	90	325	13,90
150	6"	400	140	Ø160	120	405	26,60
200	8"	460	160	Ø200	140	500	43,90
250	10"	490	170	Ø250	150	595	66,40
300	12"	550	190	Ø315	170	675	91,10

DIMENSIONES CUADRADILLO MANIOBRA / ***TOP CAP DIMENSIONS*** **:**

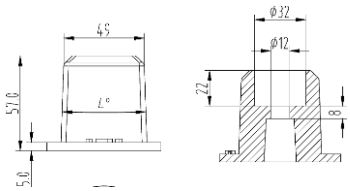

Las especificaciones del producto están sujetas a modificaciones sin previo aviso. *The specifications of the presented products are open to modifications without previous advice.*